Wärmepumpe mit Speichermodul (Warmwasserbereiter)

Schema Basic (ohne Puffer, 1 Heizkreis)

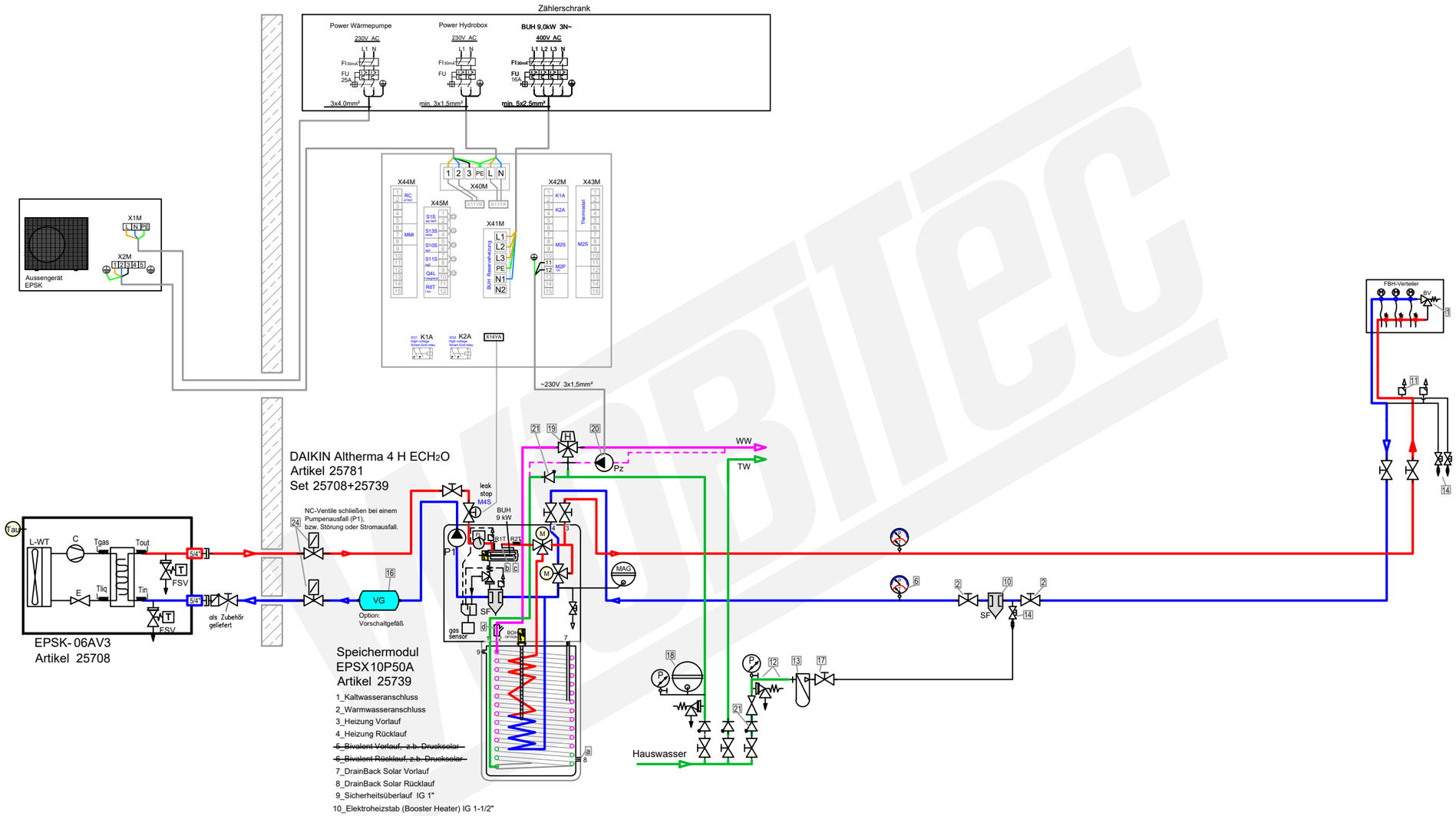

Zubehör Heizung

		Artikel
1	Ventile BV (Bypass-/Überströmventil) mussen den mindest-volumenstrom 22 L/min (1,3m³/h) für den Abtauprozess sicherstellen.	21329
2	Heimeier Heizungskugelhahn Globo H Viega Pressanschluss 28 (DN25)	22595-002
	35 (DN32)	22595-003
3	Heimeier Wärmedämmschale für Globo H, IG, Pressanschluss Heimeier HWS25 1" (DN25)	22609
4	Heimeier Thermometer für Globo Kugelhahn DN 10 - 32, blau	22603
5	Heimeier Thermometer für Globo Kugelhahn DN 10 - 32, rot	22602
6	AFRISO Thermo-Manometer TM 80 20/120C 0/4bar 1/2 radial m. Ventil	22580
7	Membran-Druckausdehnungsgefäss ____ Liter für Heizungsanlagen	
8	COSMO CASS500 Wellrohr 500mm 3/4" UW x 3/4" AG zum Anschluss des Ausdehnungsgefäßes	21769
9	TRINNITY KV2020 Kappenventil 3/4" x 3/4" Messing mit KFE-Hahn	21766
10	Schlamm- und Magnetitabscheider Flamco XStream Vent 5/4" (DN32)	19591
11	Ademco Schnellentlüfter E121 Messing 1/2" E121-1/2A	21724
12	TRINNITY Sicherheitsgruppe Gehäuse Rotguss mit Druckminderer, DN15 - DN20 | 6 - 10 bar	23084-001
13	Optional: Wasseraufbereitungs-system Bambini. Zur Vollentsalzung von Leitungswasser.	20861
14	Flamco KFE-Kugelhahn 1/2" - Matt-Vernickelt mit Schlauchverschraubung | F10638	21721

Zubehör Brauchwasser

		Artikel
17	Heimeier Trinkwasser Kugelhahn GLOBODP20 Viega Pressanschluss 22 mm x 22 mm DN 20	22587
18	Caleffi SiCalCenter Sicherheitscenter für geschlossene WW-Bereiter 3/4" 6 bar - AD 12 l - max.200l	22447
19	Zirkulationsset mit Thermostatmischer VTR300	21668
20	Zirkulationspumpe DN15	
21	Rückschlagventil DN20	

Zubehör Frostschutz

		Artikel
24	Daikin 2er Set Frostschutzventil 5/4"	24892
24a	FSA M-1-230-C Magnetventil Messing 1" 230V AC 0-10 bar Viton stromlos geschlossen	21645
30	Vorschaltgefäß Daikin PREVM2V25	25758

LEGENDE

- Pumpe
- Plattenwärmetauscher
- Magnetic Separator
- Schmutzfänger, Schlammabscheider,
- Frostschutzventil
- Flussschalter (Wächter)
- Umschaltventil
- Mischventil
- Heizstab
- Durchlauferhitzer
- Absperrventil
- Kombi-Ventil mit Ablauf
- Baypass-Ventil
- Rückschlagklappe
- Sicherheits-Ventil Überdruckventil
- Automatisches Luftspülventil
- Membran-Ausdehnungsgefäss
- Manometer
- Thermometer
- Temperatur-Fühler (Thermistor)

FARBE WP-Leitungen

- Heizung Vorlauf
- Heizung Rücklauf
- Brauchwasser Kalt
- Brauchwasser Warm
- Solar Vorlauf
- Solar Rücklauf

Zubehör Speichermodul EC H2O

		Artikel
a	Daikin KFE-Befüllanschluss Solaris Drucksystem KFE BA 165215"	20393
b	Daikin Anschluss-Set Inline-BUH ECH2O Innengerät | EKECBUCO1A	20317
c	Daikin Inline-Backupheater EKECBUA9W - 9 kW	20316
	A3V - 3 kW	20865
d	Daikin Zirkulationslanze ZKL 165113	20390

WOBITEC www.breeze24.de	SCHEMA 25781_ 1	Datum: 2025-03-03
	Plandatei: \\lmt-nas-01\dwg_xref\schema\wp daikin\altherma split+hydrosplit\4 h hydrosplit\4 h ech2o speichermodul\epsx\25781\schema 25781_.dwg	Layout A 3 M

Wärmepumpe mit Speichermodul (Warmwasserbereiter)

Schema Standard (mit Puffer) Mischkreis

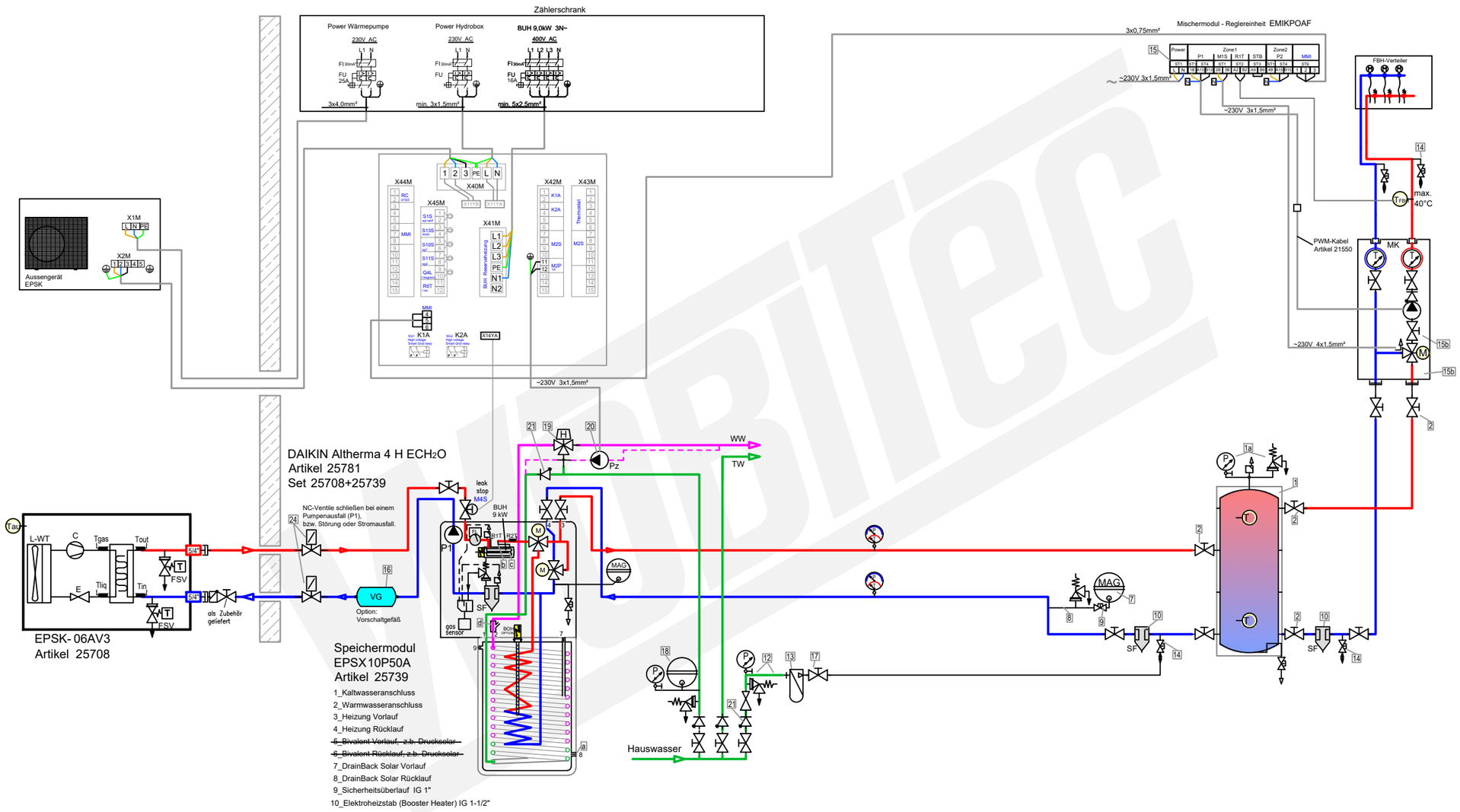

Zubehör Heizung

		Artikel
1	Pufferspeicher _____ L	
1a	Caleffi KGM25 Kesselgruppe 1" MS 58 bis 50 kW mit Armaturen und Isolierung.	21861
TSP	Temperaturfühler für Pufferspeicher	
2	Heimeier Heizungskugelhahn Globo H Viega Pressanschluss 28 (DN25)	22595-002
	35 (DN32)	22595-003
3	Heimeier Wärmedämmschale für Globo H, IG, Pressanschluss Heimeier HWS25 1" (DN25)	22609
4	Heimeier Thermometer für Globo Kugelhahn DN 10 - 32, blau	22603
5	Heimeier Thermometer für Globo Kugelhahn DN 10 - 32, rot	22602
6	AFRISO Thermo-Manometer TM 80 20/120C 0/4bar 1/2 radial m. Ventil	22580
7	Membran-Druckausdehnungsgefäss ____ Liter für Heizungsanlagen	
8	COSMO CASS500 Wellrohr 500mm 3/4" UW x 3/4" AG zum Anschluss des Ausdehnungsgefäßes	21769
9	TRINNITY KV2020 Kappenventil 3/4" x 3/4" Messing mit KFE-Hahn	21766
10	Schlamm- und Magnetitabscheider Flamco XStream Vent 5/4" (DN32)	19591
11	Ademco Schnellentlüfter E121 Messing 1/2" E121-1/2A	21724
12	TRINNITY Sicherheitsgruppe Gehäuse Rotguss mit Druckminderer, DN15 - DN20 | 6 - 10 bar	23084-001
13	Optional: Wasseraufbereitungs-system Bambini. Zur Vollentsalzung von Leitungswasser.	20861
14	Flamco KFE-Kugelhahn 1/2" - Matt-Vernickelt mit Schlauchverschraubung | F10638	21721
15	Heizkreis-Reglereinheit Daikin EMIKPOA	21663
15b	Pumpengruppe für MK-Heizkreis (FBH) Daikin MK 1" (DN25)	18334 +kabel 21550
TFBH	T-Fühler für MK-Heizkreis (FBH) T FBH EMIKPOA	zub.21663

Zubehör Brauchwasser

		Artikel
17	Heimeier Trinkwasser Kugelhahn GLOBODP20 Viega Pressanschluss 22 mm x 22 mm DN 20	22587
18	Caleffi SiCalCenter Sicherheitscenter für geschlossene WW-Bereiter 3/4" 6 bar - AD 12 l - max.200l	22447
19	Zirkulationsset mit Thermostatmischer VTR300	21668
20	Zirkulationspumpe DN15	
21	Rückschlagventil DN20	

Zubehör Frostschutz

		Artikel
24	Daikin 2er Set Frostschutzventil 5/4"	24892
24a	FSA M-1-230-C Magnetventil Messing 1" 230V AC 0-10 bar Viton stromlos geschlossen	21645
30	Vorschaltgefäß Daikin PREVM2V25	25758

LEGENDE

- Pumpe
- Plattenwärmetauscher
- SF Magnetic Separator
- SF Schmutzfänger, Schlammabscheider,
- FSV Frostschutzventil
- Flussschalter (Wächter)
- UV Umschaltventil
- MV Mischventil
- Heizstab
- Durchlauferhitzer
- Absperrventil
- Kombi-Ventil mit Ablauf
- BV Baypass-Ventil
- Rückschlagklappe
- Sicherheits-Ventil Überdruckventil
- Automatisches Luftspülventil
- MAG Membran-Ausdehnungsgefäss
- Manometer
- Thermometer
- T Temperatur-Fühler (Thermistor)

FARBE WP-Leitungen

- Heizung Vorlauf
- Heizung Rücklauf
- Brauchwasser Kalt
- Brauchwasser Warm
- Solar Vorlauf
- Solar Rücklauf

Zubehör Speichermodul EC H2O

		Artikel
a	Daikin KFE-Befüllanschluss Solaris Drucksystem KFE BA 165215"	20393
b	Daikin Anschluss-Set Inline-BUH ECH2O Innengerät | EKECBUCO1A	20317
c	Daikin Inline-Backupheater EKECBUA9W - 9 kW	20316
	A3V - 3 kW	20865
d	Daikin Zirkulationslanze ZKL 165113	20390

WOBITEC www.breeze24.de	SCHEMA 25781_ 2	Datum: 2025-03-03
	Plandatei: \\lmt-nas-01\dwg_xref\schema\wp daikin\altherma split+hydrosplit\4 h hydrosplit\4 h ech2o speichermodul\epsx\25781\schema 25781_.dwg	Layout A 3 M

Wärmepumpe mit Speichermodul (Warmwasserbereiter)

Schema Hydraulische Weiche und Direktheizkreis

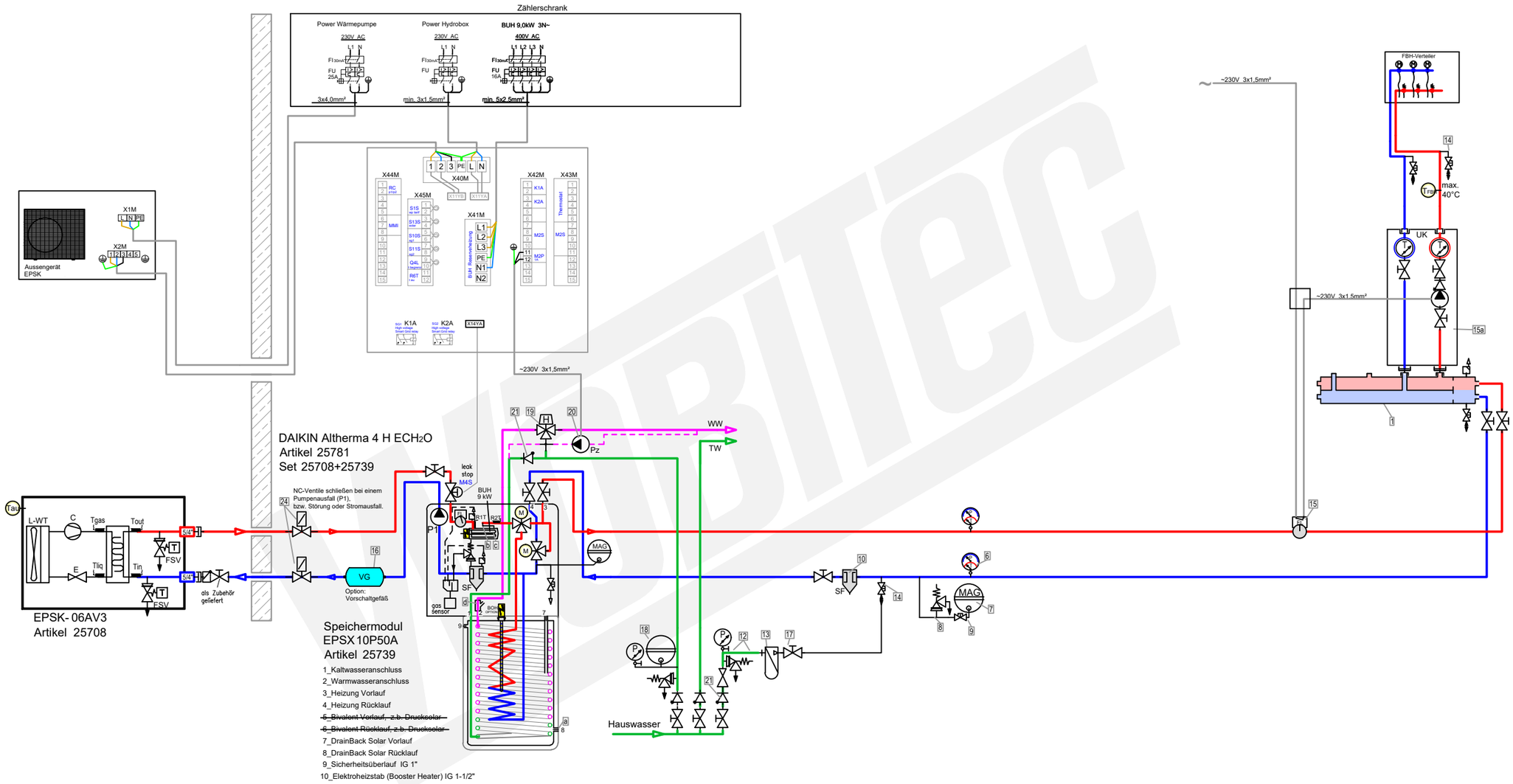

Zubehör Heizung

		Artikel
1	Heizkreisverteiler 2-fach mit integrierter hydraulischer Weiche 156078	20593
2	Heimeier Heizungskugelhahn Globo H Viega Pressanschluss 28 (DN25)	22595-002
	35 (DN32)	22595-003
3	Heimeier Wärmedämmschale für Globo H, IG, Pressanschluss Heimeier HWS25 1" (DN25)	22609
4	Heimeier Thermometer für Globo Kugelhahn DN 10 - 32, blau	22603
5	Heimeier Thermometer für Globo Kugelhahn DN 10 - 32, rot	22602
6	AFRISO Thermo-Manometer TM 80 20/120C 0/4bar 1/2 radial m. Ventil	22580
7	Membran-Druckausdehnungsgefäss ____ Liter für Heizungsanlagen	
8	COSMO CASS500 Wellrohr 500mm 3/4" UW x 3/4" AG zum Anschluss des Ausdehnungsgefäßes	21769
9	TRINNITY KV2020 Kappenventil 3/4" x 3/4" Messing mit KFE-Hahn	21766
10	Schlamm- und Magnetitabscheider Flamco XStream Vent 5/4" (DN32)	19591
11	Ademco Schnellentlüfter E121 Messing 1/2" E121-1/2A	21724
12	TRINNITY Sicherheitsgruppe Gehäuse Rotguss mit Druckminderer, DN15 - DN20 | 6 - 10 bar	23084-001
13	Optional: Wasseraufbereitungs-system Bambini. Zur Vollentsalzung von Leitungswasser.	20861
14	Flamco KFE-Kugelhahn 1/2" - Matt-Vernickelt mit Schlauchverschraubung | F10638	21721
15	Strömungswächter Daikin DETASTS02AC	23733
15a	Pumpengruppe für ungemischten Heizkreis Daikin UK 1" (DN25)	18335 +kabel 21550

Zubehör Brauchwasser

		Artikel
17	Heimeier Trinkwasser Kugelhahn GLOBODP20 Viega Pressanschluss 22 mm x 22 mm DN 20	22587
18	Caleffi SiCalCenter Sicherheitscenter für geschlossene WW-Bereiter 3/4" 6 bar - AD 12 l - max.200l	22447
19	Zirkulationsset mit Thermostatmischer VTR300	21668
20	Zirkulationspumpe DN15	
21	Rückschlagventil DN20	

Zubehör Frostschutz

		Artikel
24	Daikin 2er Set Frostschutzventil 5/4"	24892
24a	FSA M-1-230-C Magnetventil Messing 1" 230V AC 0-10 bar Viton stromlos geschlossen	21645
30	Vorschaltgefäß Daikin PREVM2V25	25758

LEGENDE

- Pumpe
- Plattenwärmetauscher
- Magnetic Separator
- Schmutzfänger, Schlammabscheider,
- Frostschutzventil
- Flussschalter (Wächter)
- UV Umschaltventil
- MV Mischventil
- Heizstab
- Durchlauferhitzer
- Absperrventil
- Kombi-Ventil mit Ablauf
- Baypass-Ventil
- Rückschlagklappe
- Sicherheits-Ventil Überdruckventil
- Automatisches Luftspülventil
- Membran-Ausdehnungsgefäss
- Manometer
- Thermometer
- Temperatur-Fühler (Thermistor)

FARBE WP-Leitungen

- Heizung Vorlauf
- Heizung Rücklauf
- Brauchwasser Kalt
- Brauchwasser Warm
- Solar Vorlauf
- Solar Rücklauf

Zubehör Speichermodul EC H2O

		Artikel
a	Daikin KFE-Befüllanschluss Solaris Drucksystem KFE BA 165215"	20393
b	Daikin Anschluss-Set Inline-BUH ECH2O Innengerät | EKECBUCO1A	20317
c	Daikin Inline-Backupheater EKECBUA9W - 9 kW	20316
	A3V - 3 kW	20865
d	Daikin Zirkulationslanze ZKL 165113	20390

WOBITEC www.breeze24.de	SCHEMA 25781_ 3	Datum: 2025-03-03
	Plandatei: \\mt-nas-01\dwg_xref\schema\wp daikin\altherma split+hydrosplit\4 h hydrosplit\4 h ech2o speichermodul\epsx\25781\schema 25781_.dwg	Layout A 3 M

Wärmepumpe mit Speichermodul (Warmwasserbereiter)

Schema Hydraulische Weiche und Heizkreis UK+MK

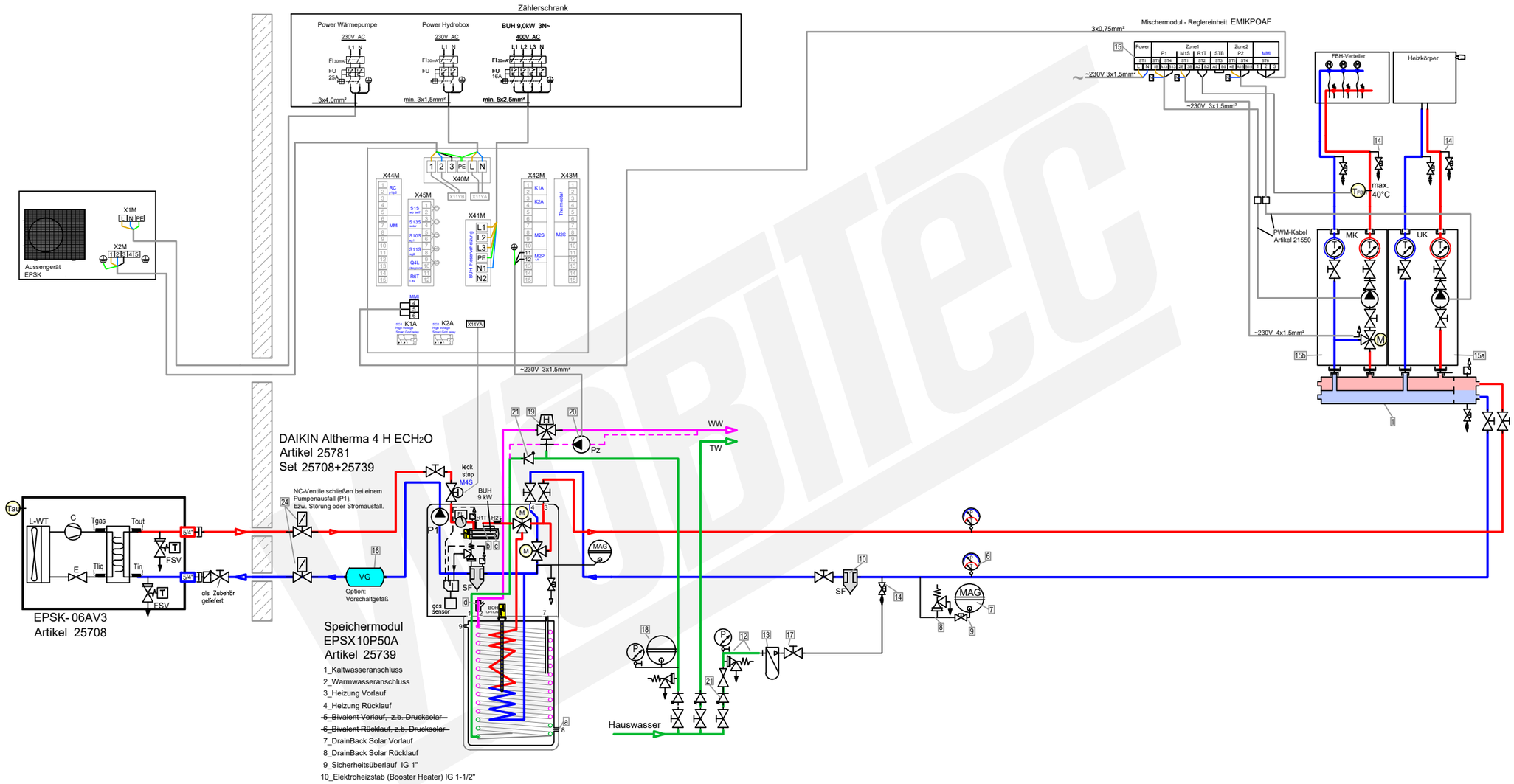

Zubehör Heizung

		Artikel
1	Heizkreisverteiler 2-fach mit integrierter hydraulischer Weiche 156078	20593
2	Heimeier Heizungskugelhahn Globo H Viega Pressanschluss 28 (DN25)	22595-002
	35 (DN32)	22595-003
3	Heimeier Wärmedämmschale für Globo H, IG, Pressanschluss Heimeier HWS25 1" (DN25)	22609
4	Heimeier Thermometer für Globo Kugelhahn DN 10 - 32, blau	22603
5	Heimeier Thermometer für Globo Kugelhahn DN 10 - 32, rot	22602
6	AFRISO Thermo-Manometer TM 80 20/120C 0/4bar 1/2 radial m. Ventil	22580
7	Membran-Druckausdehnungsgefäss ____ Liter für Heizungsanlagen	
8	COSMO CASS500 Wellrohr 500mm 3/4" UW x 3/4" AG zum Anschluss des Ausdehnungsgefäßes	21769
9	TRINNITY KV2020 Kappenventil 3/4" x 3/4" Messing mit KFE-Hahn	21766
10	Schlamm- und Magnetitabscheider Flamco XStream Vent 5/4" (DN32)	19591
11	Ademco Schnellentlüfter E121 Messing 1/2" E121-1/2A	21724
12	TRINNITY Sicherheitsgruppe Gehäuse Rotguss mit Druckminderer, DN15 - DN20 | 6 - 10 bar	23084-001
13	Optional: Wasseraufbereitungs-system Bambini. Zur Vollentsalzung von Leitungswasser.	20861
14	Flamco KFE-Kugelhahn 1/2" - Matt-Vernickelt mit Schlauchverschraubung | F10638	21721
15	Heizkreis-Reglereinheit Daikin EMIKPOA	21663
15a	Pumpengruppe für ungemischten Heizkreis Daikin UK 1" (DN25)	18335 +kabel 21550
15b	Pumpengruppe für gemischten Heizkreis Daikin MK 1" (DN25)	18334 +kabel 21550
T_{FBH}	T-Fühler für MK-Heizkreis (FBH) T FBH EMIKPOA	zub.21663

Zubehör Brauchwasser

		Artikel
17	Heimeier Trinkwasser Kugelhahn GLOBODP20 Viega Pressanschluss 22 mm x 22 mm DN 20	22587
18	Caleffi SiCalCenter Sicherheitscenter für geschlossene WW-Bereiter 3/4" 6 bar - AD 12 l - max.200l	22447
19	Zirkulationsset mit Thermostatmischer VTR300	21668
20	Zirkulationspumpe DN15	
21	Rückschlagventil DN20	

Zubehör Frostschutz

		Artikel
24	Daikin 2er Set Frostschutzventil 5/4"	24892
24a	FSA M-1-230-C Magnetventil Messing 1" 230V AC 0-10 bar Viton stromlos geschlossen	21645
30	Vorschaltgefäß Daikin PREVM2V25	25758

LEGENDE

- Pumpe
- Plattenwärmetauscher
- Magnetic Separator
- Schmutzfänger, Schlammabscheider,
- Frostschutzventil
- Flussschalter (Wächter)
- Umschaltventil
- Mischventil
- Heizstab
- Durchlauferhitzer
- Absperrventil
- Kombi-Ventil mit Ablauf
- Baypass-Ventil
- Rückschlagklappe
- Sicherheits-Ventil Überdruckventil
- Automatisches Luftspülventil
- Membran-Ausdehnungsgefäss
- Manometer
- Thermometer
- Temperatur-Fühler (Thermistor)

FARBE WP-Leitungen

- Heizung Vorlauf
- Heizung Rücklauf
- Brauchwasser Kalt
- Brauchwasser Warm
- Solar Vorlauf
- Solar Rücklauf

Zubehör Speichermodul EC H2O

		Artikel
a	Daikin KFE-Befüllanschluss Solaris Drucksystem KFE BA 165215"	20393
b	Daikin Anschluss-Set Inline-BUH ECH2O Innengerät | EKECBUCO1A	20317
c	Daikin Inline-Backupheater EKECBUA9W - 9 kW A3V - 3 kW	20316 20865
d	Daikin Zirkulationslanze ZKL 165113	20390

WOBITEC www.breeze24.de	SCHEMA 25781_ 4	Datum: 2025-03-03
	Plandatei: \\mt-nas-01\dwg_xref\schema\wp daikin\altherma split+hydrosplit\4 h hydrosplit\4 h ech2o speichermodul\epsx\25781\schema 25781_.dwg	Layout A 3 M

Wärmepumpe mit Speichermodul (Warmwasserbereiter)

Schema Standard (mit Puffer) und 2xHeizkreis UK+MK

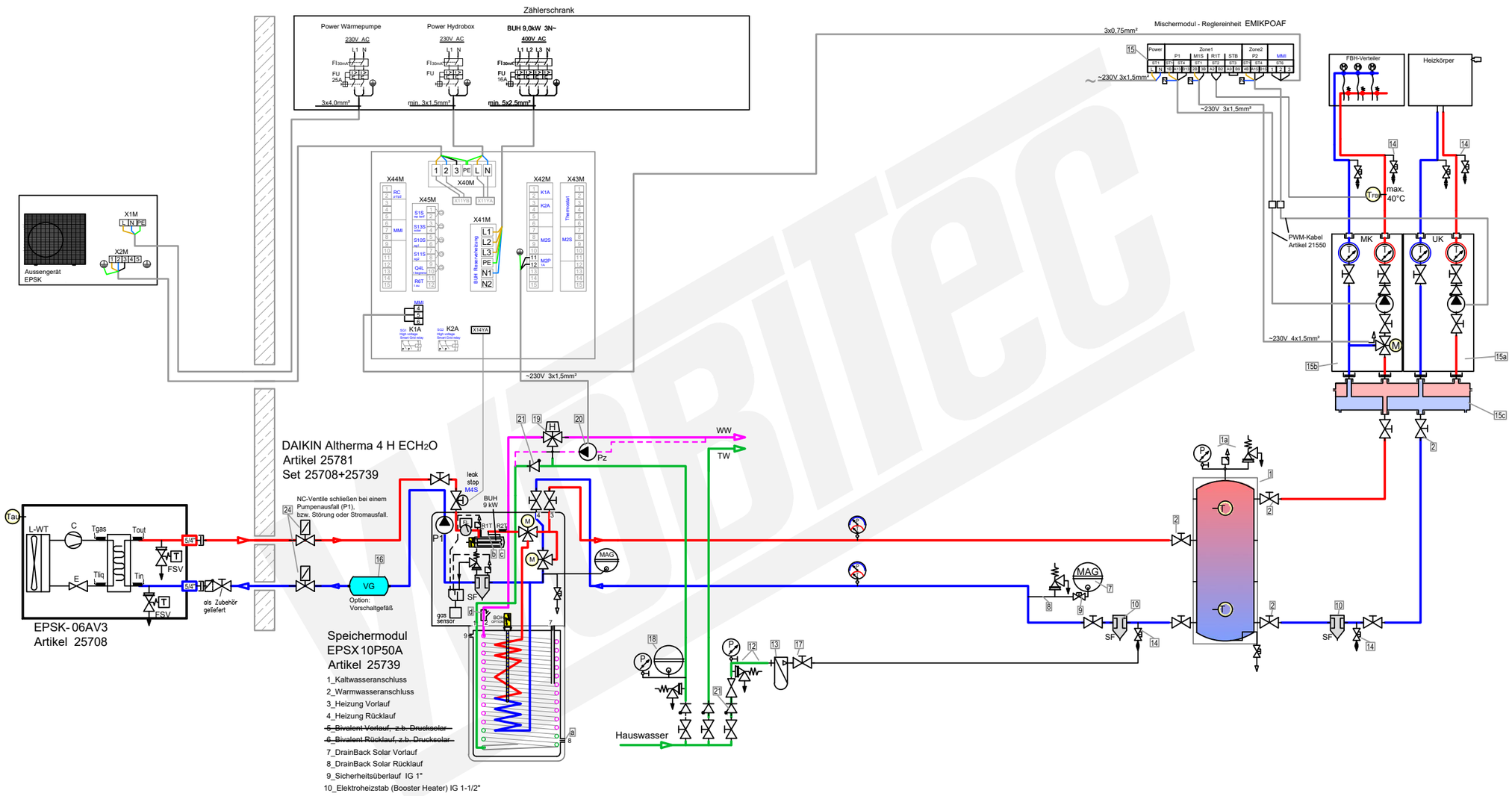

Zubehör Heizung

		Artikel
1	Pufferspeicher _____ L	
1a	Caleffi KGM25 Kesselgruppe 1" MS 58 bis 50 kW mit Armaturen und Isolierung.	21861
T_{SP}	Temperaturfühler für Pufferspeicher	
2	Heimeier Heizungskugelhahn Globo H Viega Pressanschluss 28 (DN25)	22595-002
	35 (DN32)	22595-003
3	Heimeier Wärmedämmschale für Globo H, IG, Pressanschluss Heimeier HWS25 1" (DN25)	22609 kein
4	Heimeier Thermometer für Globo Kugelhahn DN 10 - 32, blau	22603
5	Heimeier Thermometer für Globo Kugelhahn DN 10 - 32, rot	22602
6	AFRISO Thermo-Manometer TM 80 20/120C 0/4bar 1/2 radial m. Ventil	22580
7	Membran-Druckausdehnungsgefäss ____ Liter für Heizungsanlagen	
8	COSMO CASS500 Wellrohr 500mm 3/4" UW x 3/4" AG zum Anschluss des Ausdehnungsgefäßes	21769
9	TRINNITY KV2020 Kappenventil 3/4" x 3/4" Messing mit KFE-Hahn	21766
10	Schlamm- und Magnetitabscheider Flamco XStream Vent 5/4" (DN32)	19591
11	Ademco Schnellentlüfter E121 Messing 1/2" E121-1/2A	21724
12	TRINNITY Sicherheitsgruppe Gehäuse Rotguss mit Druckminderer, DN15 - DN20 | 6 - 10 bar	23084-001
13	Optional: Wasseraufbereitungs-system Bambini. Zur Vollentsalzung von Leitungswasser.	20861
14	Flamco KFE-Kugelhahn 1/2" - Matt-Vernickelt mit Schlauchverschraubung | F10638	21721
15	Heizkreis-Reglereinheit Daikin EMIKPOA	21663
15a	Pumpengruppe für ungemischten Heizkreis Daikin UK 1" (DN25)	18335 +kabel 21550
15b	Pumpengruppe für gemischten Heizkreis Daikin MK 1" (DN25)	18334 +kabel 21550
T_{FBH}	T-Fühler für MK-Heizkreis (FBH) T FBH EMIKPOA	zub.21663
15c	Verteilerbalken für Pumpengruppe LK 860 C/C90 1" _2-fach	25365

Zubehör Brauchwasser

		Artikel
17	Heimeier Trinkwasser Kugelhahn GLOBODP20 Viega Pressanschluss 22 mm x 22 mm DN 20	22587
18	Caleffi SiCalCenter Sicherheitscenter für geschlossene WW-Bereiter 3/4" 6 bar - AD 12 l - max.200l	22447
19	Zirkulationsset mit Thermostatmischer VTR300	21668
20	Zirkulationspumpe DN15	
21	Rückschlagventil DN20	

Zubehör Frostschutz

		Artikel
24	Daikin 2er Set Frostschutzventil 5/4"	24892
24a	FSA M-1-230-C Magnetventil Messing 1" 230V AC 0-10 bar Viton stromlos geschlossen	21645
30	Vorschaltgefäß Daikin PREVM2V25	25758

LEGENDE

- Pumpe
- Plattenwärmetauscher
- SF Magnetic Separator
- SF Schmutzfänger, Schlammabscheider,
- FSV Frostschutzventil
- Flussschalter (Wächter)
- UV Umschaltventil
- MV Mischventil
- Heizstab
- Durchlauferhitzer
- Absperrventil
- Kombi-Ventil mit Ablauf
- BV Baypass-Ventil
- Rückschlagklappe
- Sicherheits-Ventil Überdruckventil
- Automatisches Luftspülventil
- MAG Membran-Ausdehnungsgefäss
- Manometer
- Thermometer
- T Temperatur-Fühler (Thermistor)

FARBE WP-Leitungen

- Heizung Vorlauf
- Heizung Rücklauf
- Brauchwasser Kalt
- Brauchwasser Warm
- Solar Vorlauf
- Solar Rücklauf

Zubehör Speichermodul EC H2O

		Artikel
a	Daikin KFE-Befüllanschluss Solaris Drucksystem KFE BA 165215"	20393
b	Daikin Anschluss-Set Inline-BUH ECH2O Innengerät | EKECBUCO1A	20317
c	Daikin Inline-Backupheater EKECBUA9W - 9 kW	20316
	A3V - 3 kW	20865
d	Daikin Zirkulationslanze ZKL 165113	20390

WOBITEC www.breeze24.de	SCHEMA 25781_ 5	Datum: 2025-03-03
	Plandatei: \\lmt-nas-01\dwg_xref\schema\wp daikin\altherma split+hydrosplit\4 h hydrosplit\4 h ech2o speichermodul\epsx\25781\schema 25781_.dwg	Layout A 3 M

Wärmepumpe mit Speichermodul (Warmwasserbereiter)

Schema Bivalent-Solar Standard und Heizkreis MK

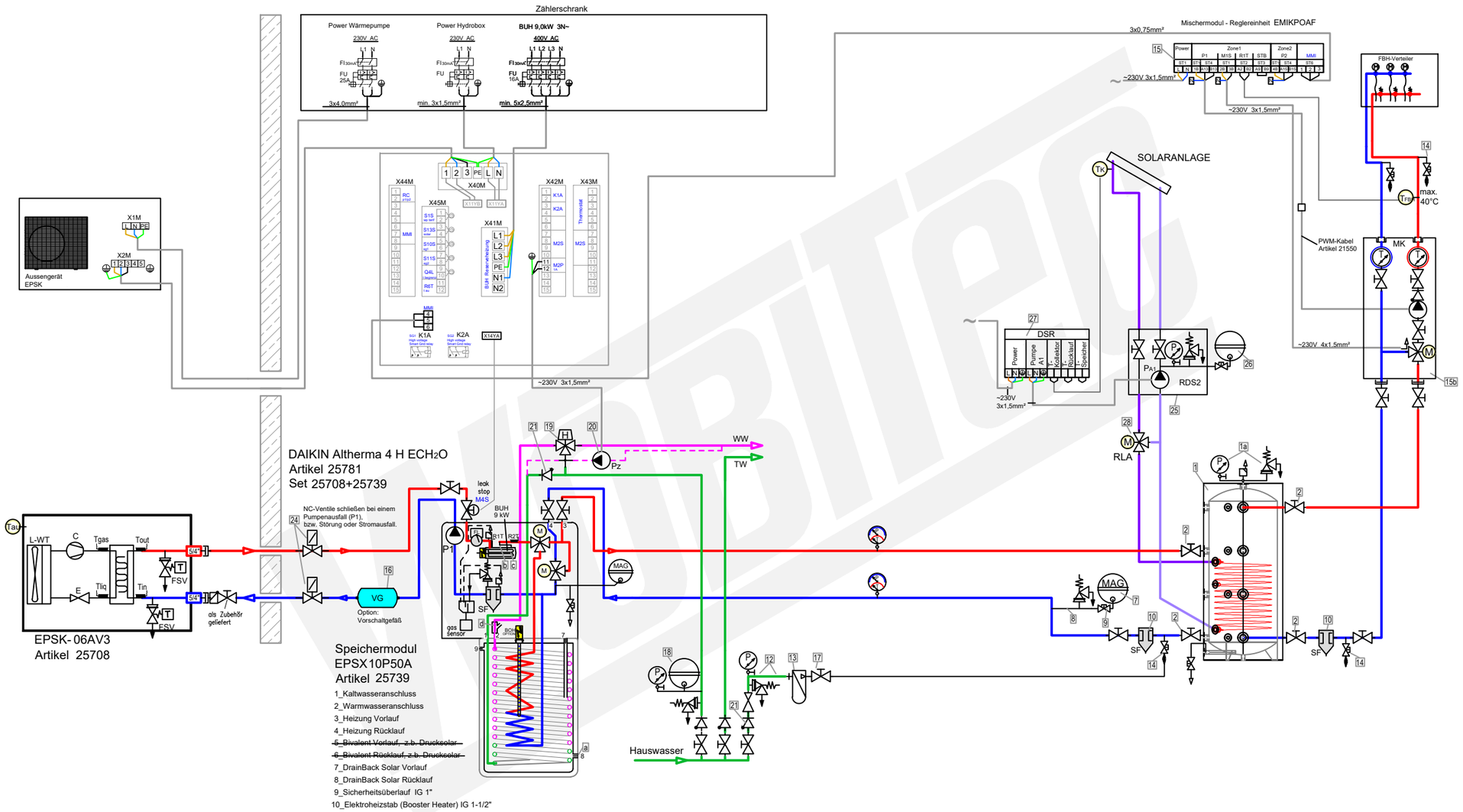

Zubehör Heizung

		Artikel
1	Pufferspeicher _____ L TESY V S1	
1a	Caleffi KGM25 Kesselgruppe 1" MS 58 bis 50 kW mit Armaturen und Isolierung.	21861
TSP	Temperaturfühler für Pufferspeicher	
2	Heimeier Heizungskugelhahn Globo H Viega Pressanschluss 28 (DN25)	22595-002
	35 (DN32)	22595-003
3	Heimeier Wärmedämmschale für Globo H, IG, Pressanschluss	kein
	Heimeier HWS25 1" (DN25)	22609
4	Heimeier Thermometer für Globo Kugelhahn DN 10 - 32, blau	22603
5	Heimeier Thermometer für Globo Kugelhahn DN 10 - 32, rot	22602
6	AFRISO Thermo-Manometer TM 80 20/120C 0/4bar 1/2 radial m. Ventil	22580
7	Membran-Druckausdehnungsgefäss ____ Liter für Heizungsanlagen	
8	COSMO CASS500 Wellrohr 500mm 3/4" UW x 3/4" AG zum Anschluss des Ausdehnungsgefäßes	21769
9	TRINNITY KV2020 Kappenventil 3/4" x 3/4" Messing mit KFE-Hahn	21766
10	Schlamm- und Magnetitabscheider Flamco XStream Vent 5/4" (DN32)	19591
11	Ademco Schnellentlüfter E121 Messing 1/2" E121-1/2A	21724
12	TRINNITY Sicherheitsgruppe Gehäuse Rotguss mit Druckminderer, DN15 - DN20 | 6 - 10 bar	23084-001
13	Optional: Wasseraufbereitungs-system Bambini. Zur Vollentsalzung von Leitungswasser.	20861
14	Flamco KFE-Kugelhahn 1/2" - Matt-Vernickelt mit Schlauchverschraubung | F10638	21721
15	Heizkreis-Reglereinheit Daikin EMIKPOA	21663
15b	Pumpengruppe für MK-Heizkreis (FBH) Daikin MK 1" (DN25)	18334 +kabel 21550
TFBH	T-Fühler für MK-Heizkreis (FBH) T FBH EMIKPOA	zub.21663

Zubehör Brauchwasser

		Artikel
17	Heimeier Trinkwasser Kugelhahn GLOBODP20 Viega Pressanschluss 22 mm x 22 mm DN 20	22587
18	Caleffi SiCalCenter Sicherheitscenter für geschlossene WW-Bereiter 3/4" 6 bar - AD 12 l - max.200l	22447
19	Zirkulationsset mit Thermostatmischer VTR300	21668
20	Zirkulationspumpe DN15	
21	Rückschlagventil DN20	

Zubehör Solartermie

		Artikel
25	Druckstation Rotex EKSRDS2A	20349
26	COSMO CHG___ MAG-H Membran-Druckausdehnungsgefäss ___ Liter für Heizungsanlagen	
27	Drucksolarregler Rotex Solaris DSR2 162093	20365
28	Mischventil RLA-Solar	
TK	Temperaturfühler für Sonnenkollektoren Tsol	zub.20365

Zubehör Frostschutz

		Artikel
24	Daikin 2er Set Frostschutzventil 5/4"	24892
24a	FSA M-1-230-C Magnetventil Messing 1" 230V AC 0-10 bar Viton stromlos geschlossen	21645
30	Vorschaltgefäß Daikin PREVM2V25	25758

LEGENDE

- Pumpe
- Plattenwärmetauscher
- Magnetic Separator (SF)
- Schmutzfänger, Schlammabscheider, (SF)
- Frostschutzventil (FSV)
- Flussschalter (Wächter)
- UV Umschaltventil
- MV Mischventil
- Heizstab
- Durchlauferhitzer
- Absperrventil
- Kombi-Ventil mit Ablauf
- BV Baypass-Ventil
- Rückschlagklappe
- Sicherheits-Ventil Überdruckventil
- Automatisches Luftspülventil
- MAG Membran-Ausdehnungsgefäss
- Manometer
- Thermometer
- Temperatur-Fühler (Thermistor)

FARBE WP-Leitungen

- Heizung Vorlauf
- Heizung Rücklauf
- Brauchwasser Kalt
- Brauchwasser Warm
- Solar Vorlauf
- Solar Rücklauf

Zubehör Speichermodul EC H2O

		Artikel
a	Daikin KFE-Befüllanschluss Solaris Drucksystem KFE BA 165215"	20393
b	Daikin Anschluss-Set Inline-BUH ECH2O Innengerät | EKECBUCO1A	20317
c	Daikin Inline-Backupheater EKECBUA9W - 9 kW	20316
	A3V - 3 kW	20865
d	Daikin Zirkulationslanze ZKL 165113	20390

WOBITEC
www.breeze24.de

SCHEMA 25781_ 6

Datum: 2025-03-03

Plandatei: \\mt-nas-01\dwg_xref\schema\wp daikin\altherma split+hydrosplit\4 h hydrosplit\4 h ech2o speichermodul\epsx\25781\schema 25781_.dwg

Layout A 3 | M

Wärmepumpe mit Speichermodul (Warmwasserbereiter)

Schema Bivalent-Solar Standard und Heizkreis UK+MK

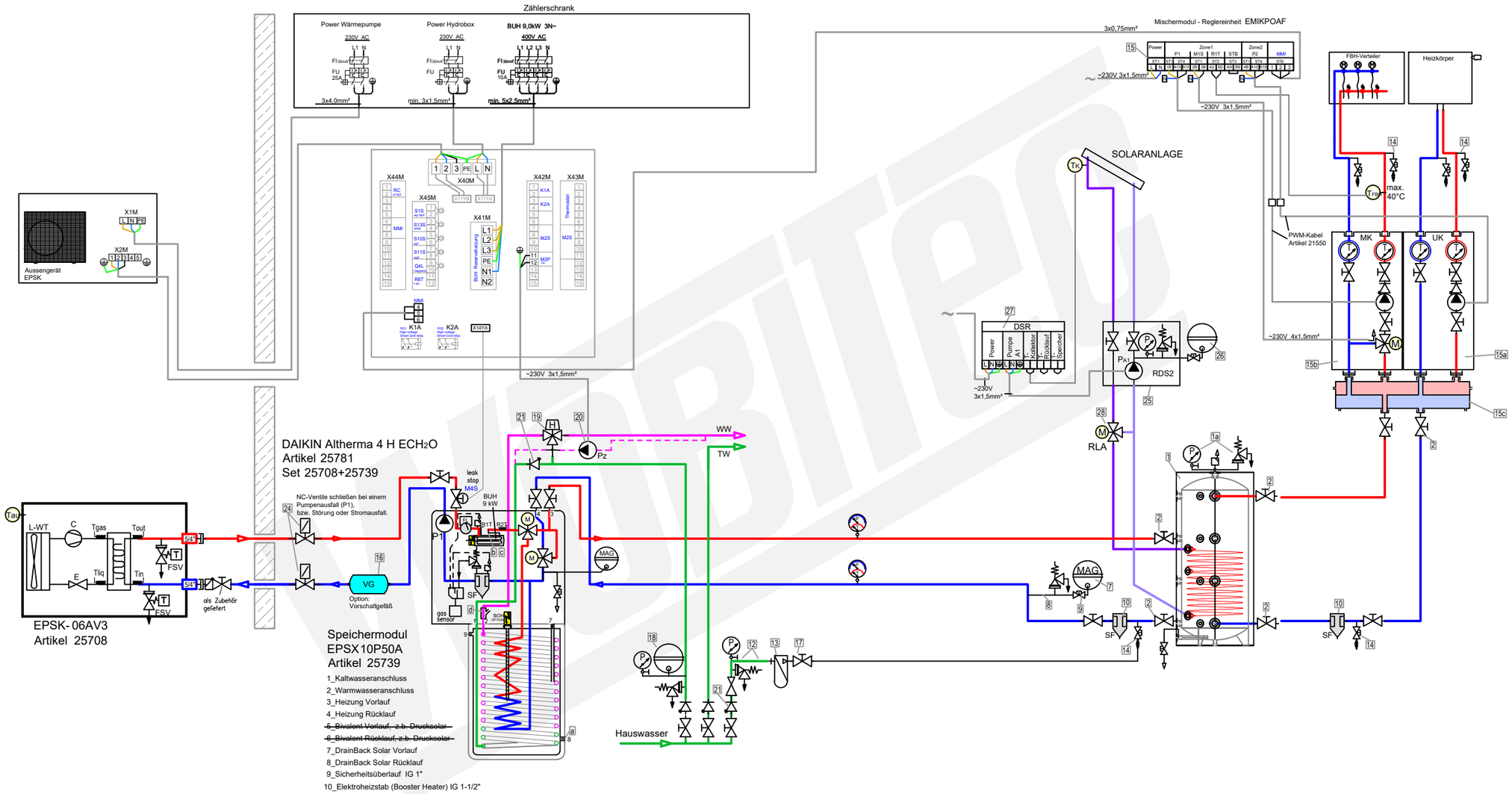

Zubehör Heizung

		Artikel
1	Pufferspeicher _____ L TESY V S1 mit Wärmetauscher (S1)	
1a	Caleffi KGM25 Kesselgruppe 1" MS 58 bis 50 kW mit Armaturen und Isolierung.	21861
TSP	Temperaturfühler für Pufferspeicher	
2	Heimeier Heizungskugelhahn Globo H Viega Pressanschluss 28 (DN25)	22595-002
	35 (DN32)	22595-003
3	Heimeier Wärmedämmschale für Globo H, IG, Pressanschluss Heimeier HWS25 1" (DN25)	22609
4	Heimeier Thermometer für Globo Kugelhahn DN 10 - 32, blau	22603
5	Heimeier Thermometer für Globo Kugelhahn DN 10 - 32, rot	22602
6	AFRISO Thermo-Manometer TM 80 20/120C 0/4bar 1/2 radial m. Ventil	22580
7	Membran-Druckausdehnungsgefäss ____ Liter für Heizungsanlagen	
8	COSMO CASS500 Wellrohr 500mm 3/4" UW x 3/4" AG zum Anschluss des Ausdehnungsgefäßes	21769
9	TRINNITY KV2020 Kappenventil 3/4" x 3/4" Messing mit KFE-Hahn	21766
10	Schlamm- und Magnetitabscheider Flamco XStream Vent 5/4" (DN32)	19591
11	Ademco Schnellentlüfter E121 Messing 1/2" E121-1/2A	21724
12	TRINNITY Sicherheitsgruppe Gehäuse Rotguss mit Druckminderer, DN15 - DN20 | 6 - 10 bar	23084-001
13	Optional: Wasseraufbereitungs-system Bambini. Zur Vollentsalzung von Leitungswasser.	20861
14	Flamco KFE-Kugelhahn 1/2" - Matt-Vernickelt mit Schlauchverschraubung | F10638	21721
15	Heizkreis-Reglereinheit Daikin EMIKPOA	21663
15a	Pumpengruppe für ungemischten Heizkreis Daikin UK 1" (DN25)	18335 +kabel 21550
15b	Pumpengruppe für gemischten Heizkreis Daikin MK 1" (DN25)	18334 +kabel 21550
TFBH	T-Fühler für MK-Heizkreis (FBH) T FBH EMIKPOA	zub.21663
15c	Verteilerbalken für Pumpengruppe LK 860 C/C90 1" _2-fach	25365

Zubehör Brauchwasser

		Artikel
17	Heimeier Trinkwasser Kugelhahn GLOBODP20 Viega Pressanschluss 22 mm x 22 mm DN 20	22587
18	Caleffi SiCalCenter Sicherheitscenter für geschlossene WW-Bereiter 3/4" 6 bar - AD 12 l - max.200l	22447
19	Zirkulationsset mit Thermostatmischer VTR300	21668
20	Zirkulationspumpe DN15	
21	Rückschlagventil DN20	

Zubehör Solartermie

		Artikel
25	Druckstation Rotex EKSRDS2A	20349
26	COSMO CHG___ MAG-H Membran-Druckausdehnungsgefäss ___ Liter für Heizungsanlagen	
27	Drucksolarregler Rotex Solaris DSR2 162093	20365
28	Mischventil RLA-Solar	
TK	Temperaturfühler für Sonnenkollektoren Tsol	zub.20365

Zubehör Frostschutz

		Artikel
24	Daikin 2er Set Frostschutzventil 5/4"	24892
24a	FSA M-1-230-C Magnetventil Messing 1" 230V AC 0-10 bar Viton stromlos geschlossen	21645
30	Vorschaltgefäß Daikin PREVM2V25	25758

LEGENDE

- Pumpe
- Plattenwärmetauscher
- Magnetic Separator (SF)
- Schmutzfänger, Schlammabscheider, (SF)
- Frostschutzventil (FSV)
- Flussschalter (Wächter)
- UV Umschaltventil
- MV Mischventil
- Heizstab
- Durchlauferhitzer
- Absperrventil
- Kombi-Ventil mit Ablauf
- BV Baypass-Ventil
- Rückschlagklappe
- Sicherheits-Ventil Überdruckventil
- Automatisches Luftspülventil
- MAG Membran-Ausdehnungsgefäss
- Manometer
- Thermometer
- Temperatur-Fühler (Thermistor)

FARBE WP-Leitungen

- Heizung Vorlauf
- Heizung Rücklauf
- Brauchwasser Kalt
- Brauchwasser Warm
- Solar Vorlauf
- Solar Rücklauf

Zubehör Speichermodul EC H2O

		Artikel
a	Daikin KFE-Befüllanschluss Solaris Drucksystem KFE BA 165215"	20393
b	Daikin Anschluss-Set Inline-BUH ECH2O Innengerät | EKECBUCO1A	20317
c	Daikin Inline-Backupheater EKECBUA9W - 9 kW	20316
	A3V - 3 kW	20865
d	Daikin Zirkulationslanze ZKL 165113	20390

WOBITEC www.breeze24.de	SCHEMA 25781_ 7	Datum: 2025-03-03
	Plandatei: \\mt-nas-01\dwg_xref\schema\wp daikin\altherma split+hydrosplit\4 h hydrosplit\4 h ech2o speichermodul\epsx\25781\schema 25781_.dwg	Layout A 3 M